THERMOROSSI

PELLET, WOOD & SUN TECHNOLOGIES

イタリア・テルモロッシのペレットストーブ

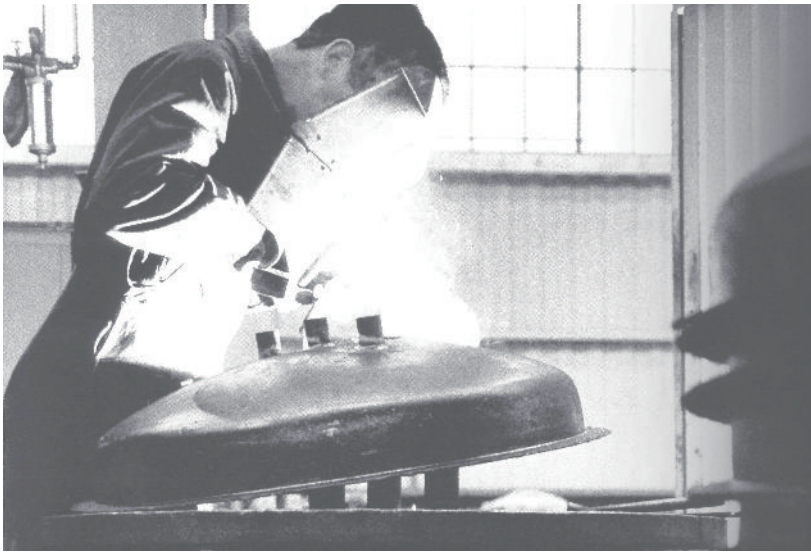

Since 1968 To present

イタリア・テルモロッシ社はヨーロッパにおけるペレットストーブの先端企業です。アルプス東部の裾野・イタリア北部の近代的工業地帯に1968年ロッシ氏により設立されました。
テルモロッシのペレットストーブは全てイタリアで設計・製造・品質管理されています。
また、様々なテストを自社で行っており暖房器具製造50年以上の経験により、信頼性の高い卓越した性能でユニークなペレットストーブの製造が可能になりました。

テルモロッシのテクノロジー

THERMOROSSI

PELLET, WOOD & SUN TECHNOLOGIES

標準機能・装備

全機種に標準として備わっている機能・装備です

- 全数出荷前に燃焼テスト実施
- SETUP OK 特殊設定不要
- Easy Cleaning 簡単クリーニング構造
- リモコン付
- 4 YEARS 送風ファンは4年保証
- XXL 安定燃焼の為の大きな燃焼皿
- 36 decibel 36dB静音設計 ※1
- chrono 外部サーモスタットと接続可能

※1：火力・温風レベル最少時の騒音

- 火力レベルと温風レベルを個別に設定可能
- mechanical safety devices 負圧センサー・過熱温度センサー等の安全機能付

特別機能

機種別に異なる特別機能です

- THERMO CORE 高効率の熱交換サーモコアシステム
- Wi-Fi Technology 専用アプリでWi-Fi操作可能 ※オプション
- MULTI-WAY AIR SYSTEM 風向き調整可能
- 保温調理機能付
- 他室送風機能付
- Pellet Power 燃焼皿クリーニングシステム・ペレットパワー搭載
- Natural 静かな自然対流運転可能
- ÉTANCHE HERMETIC ハーメチックストーブ（シールドタイプ）
- Emotional Flame ペレットパワーの効果により横に広がる炎を楽しめる低給排気仕様
- MULTI Dress Code 多彩な外装を装着可能
- ROOM CONTROL 設定温度に合わせて自動運転が可能 ※オプション

テルモロッシの最新テクノロジーの詳細

ペレットパワー　※テルモロッシの特許です。

燃焼皿の残留物は自動除去され、空気を取り込む穴を確保します。これにより長時間の運転でも安定した燃焼効率を維持します。500時間以上の連続燃焼が可能です。

※最新モデルの燃焼皿の材質は高耐久性のインコロイ800HT合金を採用

※上の画像はベラビスタ

ナチュラルエアー

ナチュラルエアーは送風ファンを止めて自然対流でお部屋を暖める事が可能です。ストーブ内部が過熱状態になると強制的に送風ファンを稼働します。

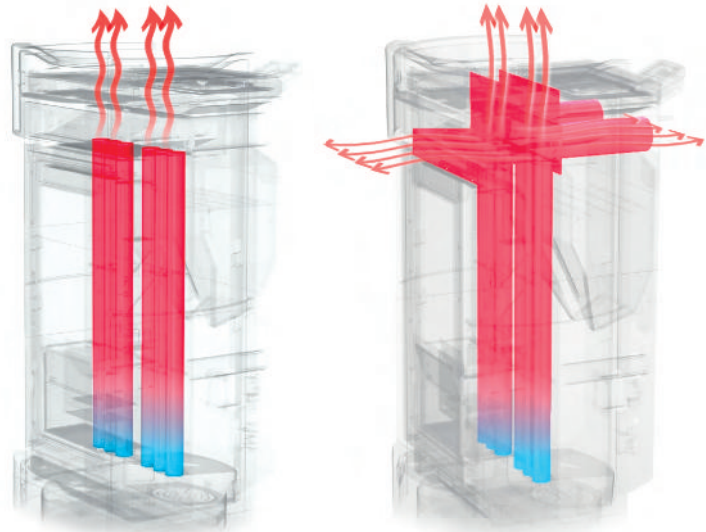

ナチュラル　　ナチュラルプラス

※お部屋を早く暖めるには最初は送風ファンを稼働させることが効果的です。

iControl（アイコントール）※オプション

別売のWi-Fiモジュールを装着する事でWi-Fi機能を追加する事が出来ます。専用アプリを使ってスマートフォンやタブレットなどで遠隔からストーブの操作が可能になります。テルモロッシの新しいモデルは順次「i-control」対応へ切り替わります。

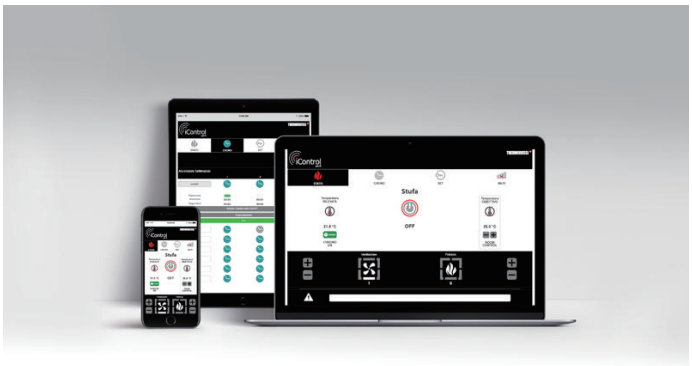

ルームコントロール※オプション

室温を管理するするためのサーモスタットです。設置された場所の温度をストーブへ無線で送信します。ストーブは設定された室温に合わせて火力・温風レベルを自動調整します。
※新しいモデルには標準でプログラムされています。

魅惑的な炎

ペレットパワーは横に広がる炎を生み出します（ベラビスタ以外）。これにより低給排気でこれまでにない魅惑的な炎をご覧頂けます。

マルチドレスコード

一部の機種（ドリカなど）は本体は共通で外装パネルのみ異なります。将来、今のデザインに飽きたら他のモデルに着せ替え出来ます。（最大462通りの組合せ）

テルモロッシ最初の小型シールドストーブ

URBAN アーバン

URBAN アーバンはテルモロッシが初めて手掛けた小型のシールドタイプのペレットストーブです。 高気密な日本の住宅でしたらこちらで十分な暖房能力を体感頂けます。

①タイマー機能付き操作パネルでリモコン付き
（50Hz/60Hz 自動対応）
②シールド式ペレットタンク蓋
③デザインと安全性に配慮した脱着式ドアハンドル
④鋳物の燃焼皿
⑤排気管が横出し可能なサイドパネル
（オプション部品が必要です）
⑥全面ガラスで熱歪みの小さい鋳造ドアフレーム

【仕様】
■暖房出力：3. 7～7. 1 KW
■暖房可能容積：190 m3
■暖房目安 木造：18畳、 コンクリート：25畳
■燃焼効率：89 %
■ペレットタンク容量：17 Kg
■ペ レト消費量：0. 82～1. 66 Kg/h
■使用電力：230 V/（50/ 60Hz自動対応）
■消費電力：50～380 W
■給排気方式 :FF式
■暖房方式： 強制対流
■重量：80 Kg

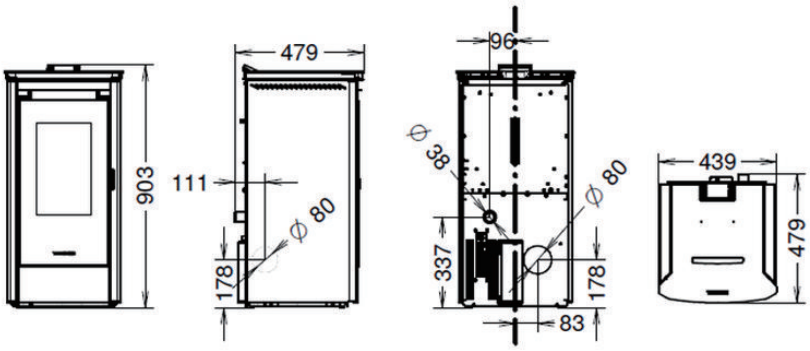

ベラビスタ　ラウンド

BellaVista R 2

9～10.7kw

ベラビスタ　スクエアー

BellaVista S 2

9～10.7kw

270度のオープンビューで最高の炎が楽しめるストーブ

●ストーブに初めてペレットパワーシステムを採用
●自然対流のSILENT（サイレント）と他室へ温風を送れるPLUS（プラス）の2タイプ

【仕様】
■暖房出力：3．3～9．0 KW（SILENT）
　　3．9～10．7 KW（PLUS）
■暖房可能容積：240 m^3（SILENT）
　　285 m^3（PLUS）
■暖房目安　木造：22畳、コンクリート：31畳（SILENT）
　　木造：26畳、コンクリート：37畳（PLUS）
■燃焼効率：85．4 %（SILENT）
　　86．4 %（PLUS）
■ペレットタンク容量：25 Kg
■ペレット消費量：0．8～2．2 Kg/h（SILENT）
　　0．9～2．6 Kg/h（PLUS）
■使用電力：230 V/（50/60Hz自動対応）
■消費電力：60～320 W（SILENT）
　　70～320 W（PLUS）
■給排気方式：FE式
■暖房方式：自然対流（SILENT）
　　強制対流（PLUS）
■重量：183 Kg（R）、183 Kg（S）

＜ラウンド＞

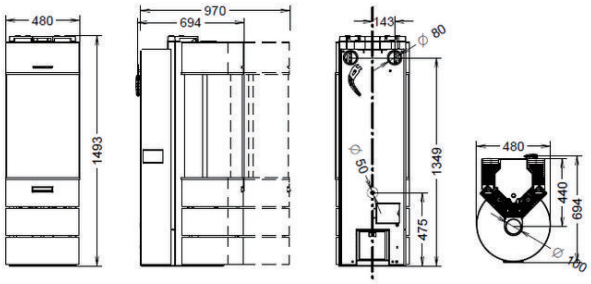

＜スクエアー＞

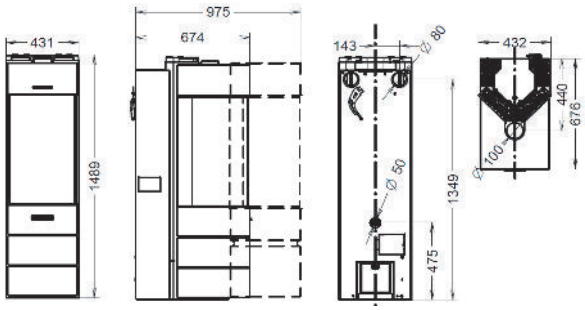

DORICA ドリカ

ラウンドタイプで高出力モデルのペレットストーブ

●標準タイプのAIR、他室送風タイプのPLUS

DORICA plus

【仕様】

■暖房出力:4. 3～11. 4 KW
■暖房可能容積:307 m3
■暖房目安　木造:29畳、コンクリート:40畳
■燃焼効率:86. 6 %
■ペレットタンク容量:25 Kg
■ペ レト消費量:1. 0～2. 7 Kg/h
■使用電力:230 V/50 Hz
■消費電力:70～270 W
■給排気方式:FE式
■暖房方式:強制対流
■重量:メタル123 Kg、タイル135 Kg(AIR)
　　メタル127 Kg、タイル139 Kg(PLUS)

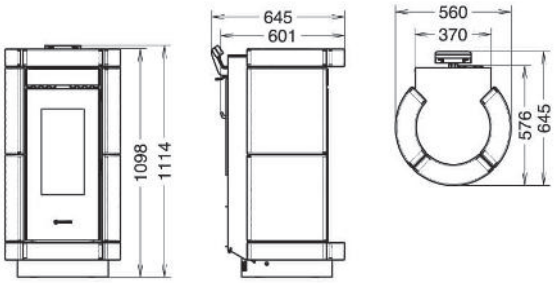

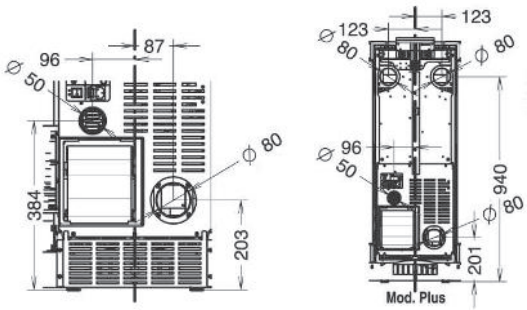

※DORICA Plus背面

EuroStove®

輸入元：ユーロストーブ（有限会社河西）
〒243-0425 神奈川県海老名市中野1-11-39
TEL：046-238-9991 https//www.pellet-stove.jp

2023年6月作成

EN 14785
EN 13240
EN 12975
EN 303-5
15a B-VG